Ölbrennerpumpe BFP 51
Größe 6, 8, 11, 13

Generelles Datenblatt

Für spezifische Informationen zu diesem Produkt wenden Sie sich bitte an die Danfoss Brennerkomponenten

Typenschlüssel

BFP 51 L13 L *(Beispiel)*

- **L** Linker Düsenausgang
- **R** Rechter Düsenausgang
- **6** Düsenleistung 60 l/h
- **8** Düsenleistung 80 l/h
- **11** Düsenleistung 110 l/h
- **13** Düsenleistung 130 l/h
- **R** Rechte Drehrichtung
- **L** Linke Drehrichtung
- **1** Ein Magnetventil
- **5** Zwei Stufen, zwei Druckregler

Düsenleistung bei 4,3 cSt.,10 bar, 2800 min^{-1}

Achtung!
Drehrichtung, Düsenanschluss und andere Anschlüsse werden auf das Wellenende gesehen angegeben.

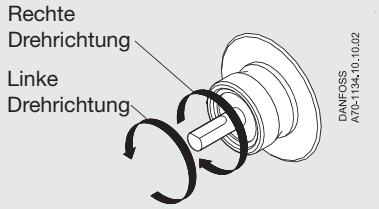

Anschlüsse

Das Beispiel zeigt BFP 51 L13 L Pumpe.

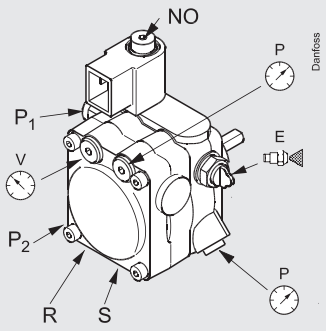

- **P_1** Druckeinstellung Stufe 1
- **P_2** Druckeinstellung Stufe 2
- **S** Sauganschluss G 1/4
- **R** Rücklaufanschluss G 1/4
- **E** Düsenanschluss G 1/8
- **P** Druckmessstutzen G 1/8
- **V** Vakuummessstutzen G 1/8
- **H** Filter

BFP 51 in den Größen 6, 8, 11 und 13 sind für mittlere und größere 2-stufige Brenner bis 130 l/h Düsenleistung vorgesehen.

Anwendung und Merkmale

- Leichtes Heizöl und Kerosin
- 1- oder 2-Strang Betrieb
- Zwei eingebaute Druckregler
- Ringfilter

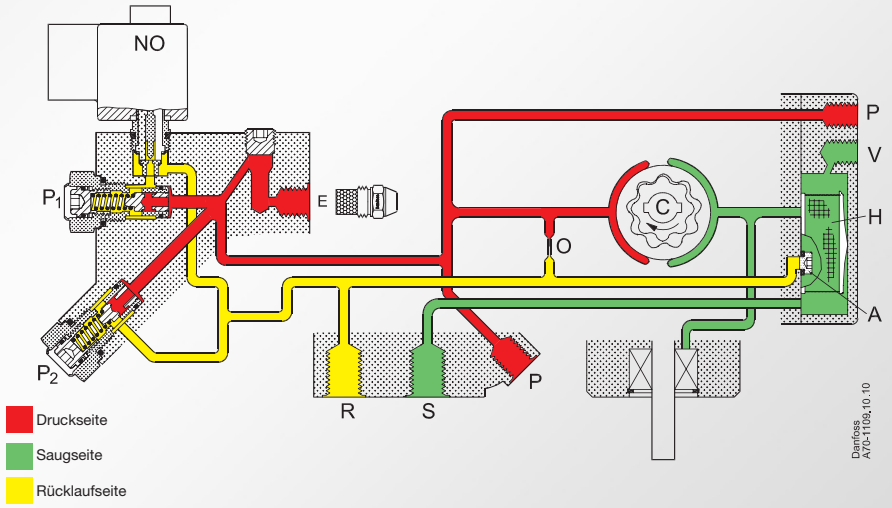

Funktion

Über den Sauganschluss (S) wird das Öl über das Filter (H) in den Zahnradsatz gesaugt, wo der Druck erhöht wird.
Durch den Kolben im Druckregler wird der an der Druckregelschraube (P_1) eingestellte Druck konstant gehalten.
Wenn Spannung an das NO-Ventil (normally opened) gelegt wird, schließt es und setzt den Druckregler der Stufe 1 außer Funktion.

Der Druck steigt nun auf den am Druckregler P_2 eingestellten Druck für die Stufe 2.
In 2-Strang Systemen wird das überschüssige Öl zum Rücklaufstutzen (R) geleitet und dann zum Tank. In 1-Strang Systemen mit verschlossenem Rücklaufstutzen (R) und einer Bypassscheibe (hufeisenförmig) auf der Schraube (A) wird das Öl intern zum Zahnradsatz zurück geführt (siehe auch Funktionsschema).

Umstellung zwischen 1- und 2-Strang Betrieb. Filter Austausch (H)

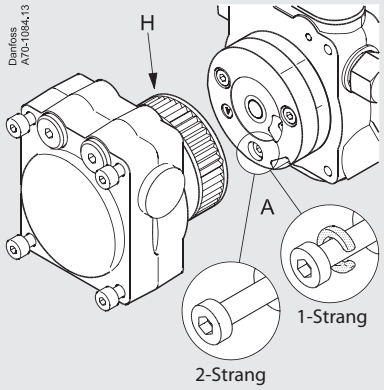

2-Strang Betrieb: Schraube (A) ohne Bypass Scheibe

1-Strang Betrieb: Bypass Scheibe auf Schraube (A) gesetzt

Abschlussfunktion Magnetventil

Die Pumpen haben keine eingebaute Sicherheitsabsperrfunktion. In den Systemen wo diese Pumpen verwendet werden muss ein Sicherheitsabsperrventil in der Düsenleitung eingebaut werden.

Entlüftung

In 2-Strang Systemen ist die Pumpe selbstansaugend, die Entlüftung geschieht über die Prägung (O) zum Rücklauf (R). In 1-Strang Systemen mit verschlossenem Rücklaufstutzen (R) muss die Entlüftung über den Düsenausgang (E) oder den Druckmessstutzen (P) vorgenommen werden.

Gewährleistung

Für Pumpen, die außerhalb der angegebenen Leistungsdaten mit Ölen verwendet werden die abrasive Stoffe enthalten, kann Danfoss keine Gewährleistung übernehmen.

Technische Daten

BFP 51	Größe	6	8	11	13
Viskositätsbereich gemessen im Saugstutzen	mm^2/s (cSt.)	(1,3) 1,8 bis 12,0			
Filterfläche / Maschenweite	$cm^2/\mu m$	13/200			
Druckbereich Stufe 1 [1]	bar	7 bis 15			
Druckbereich Stufe 2 [1]	bar	12 bis 25			
Werkseinstellung Stufe 1/Stufe 2	bar	10/13 ±1			
Max. Druck in Saug- und Rücklaufanschluss	bar	2			
Drehzahl	min^{-1}	2400-3450			2400-2850
Max. Anlaufmoment	Nm	0,14	0,23	0,24	0,25
Umgebungs-/Lagertemperatur	°C	–20 bis +60			
Medientemperatur	°C	0 bis +60			
Leistungsaufnahme der Spule	W	9			
Arbeitsbereich (andere Spannungen auf Anfrage)		230 V, 50 Hz			
Schutzart der Spule		IP 40			
Welle / Hals		EN 225			

[1] Max 12 bar bei 1,3 cSt., max 15 bar bei 1,8 cSt.

Düsen-leistung

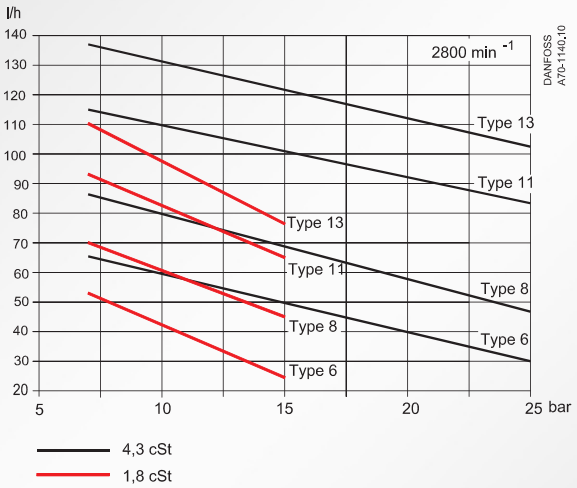

Betriebs-moment

Leistungs-aufnahme

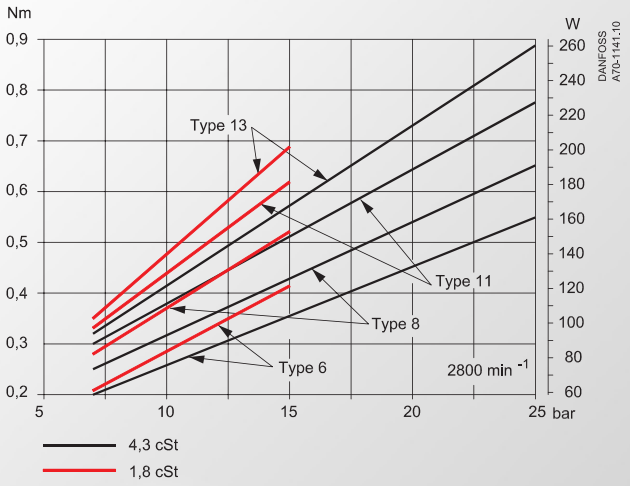

Abmessungen

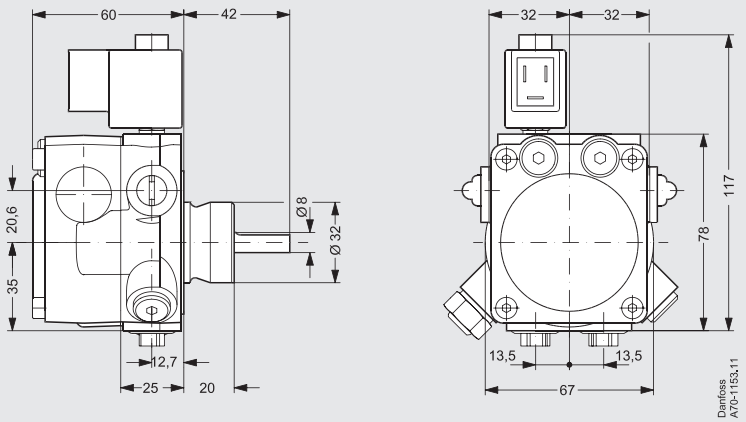

Die in Katalogen, Prospekten und anderen schriftlichen Unterlagen, wie z.B. Zeichnungen und Vorschlägen enthaltenen Angaben und technischen Daten sind vom Käufer vor Übernahme und Anwendung zu prüfen. Der Käufer kann aus diesen Unterlagen und zusätzlichen Diensten keinerlei Ansprüche gegenüber Danfoss oder Danfoss-Mitarbeitern ableiten, es sei denn, dass diese vorsätzlich oder grob fahrlässig gehandelt haben. Danfoss behält sich das Recht vor, ohne vorherige Bekanntmachung im Rahmen des Angemessenen und Zumutbaren Änderungen an ihren Produkten – auch an bereits in Auftrag genommenen – vorzunehmen. Alle in dieser Publikation enthaltenen Warenzeichen sind Eigentum der jeweiligen Firmen. Danfoss und das Danfoss-Logo sind Warenzeichen der Danfoss A/S. Alle Rechte vorbehalten.

Produced by Danfoss Industri Service - Advertising 05.09 FO/Bi.na