Honeywell

V4043C (ZD1...) / V4044C (ZV1...) / V4044F (VZ133...)

Zonenventile und Antriebe

Produkt-Datenblatt



Anwendung

Die Raumtemperatur-Regelung mit Zonenventil ist für einzelne Räume oder Raumgruppen eine sinnvolle Lösung, um Fremdwärmeaufkommen zu erfassen oder unterschiedliche Raumtemperaturen zu halten. Die Ansteuerung des Zonenventils (Auf / Zu-Funktion) kann je nach Anwendung durch einen Uhrentermostaten wie CM67 (siehe Anlagenschema) oder CM Zone mit CM67z und R6660D durchgeführt werden.

Merkmale

- Robuste Ausführung
- Hohe Durchflussmengen
- Ausführungen in Durchgang und Dreiwege
- Ausführungen mit Hilfsschalter

Technische Daten

Armatur

Gehäuse	Pressmessing mit Innengewinde
Nenndruck (stat. Druck)	max. 8,6 bar
Betriebstemperatur	5...93 °C
Medium	Wasser
Spindelabdichtung	über 2 O-Ringe

Motor

Anschluss	230 V, 50 Hz
Leistungsaufnahme	6 W / 0,042 A
	Synchronmotor für einseitigen Lauf u. Federrückzug für Schließstellung
Laufzeiten	motorisch 15 s, Federrücklauf 6 s
Laufzeiten	motorisch 24 s, Federrücklauf 12 s bei Typen V...F1000 / ...F1034
Max. zulässige Umgebungstemperatur	52 °C
Schutzart	IP 42
Not-Handverstellung	durch arretierbaren Hebel (Raststellung = Ventilmittelstellung)
Anschlusskabel	3-adrig, ca. 60 cm lang
für **Typ F1000**	5-adrig, ca. 60 cm -Hilfsschalter geschlossen, in Stellung b (B geschlossen)
für **Typ F1034**	6-adrig, ca. 60 cm -Hilfsschalter geschlossen, in Stellung a und / oder b

Ausführung	Hilfsschalter	DN	k_{VS}-Wert	Max. Diff.druck	Typ
Durchgangs-Zonenventil	-	1/2“	3	1,4 bar	V4043C1255
mit Synchronmotor	-	3/4“	6,8	0,55 bar	V4043C1263
und Federrückzug, 230 V, 50 Hz	-	1“	8,6	0,44 bar	V4043C1271
Dreiwege-Zonenventil	-	1/2“	3	1,4 bar	V4044C1452
mit Synchronmotor	-	3/4“	6	0,7 bar	V4044C1460
und Federrückzug, 230 V, 50 Hz	-	1“	8,1	0,55 bar	V4044C1478
Dreiwege-Zonenventil					
mit Synchronmotor	ja	3/4“	6	0,7 bar	V4044F1000
und Federrückzug, 230 V, 50 Hz	ja	1“	8,1	0,55 bar	V4044F1034
mit Hilfsschalter					

GE0H-0183GE51 R0906 • Änderungen vorbehalten

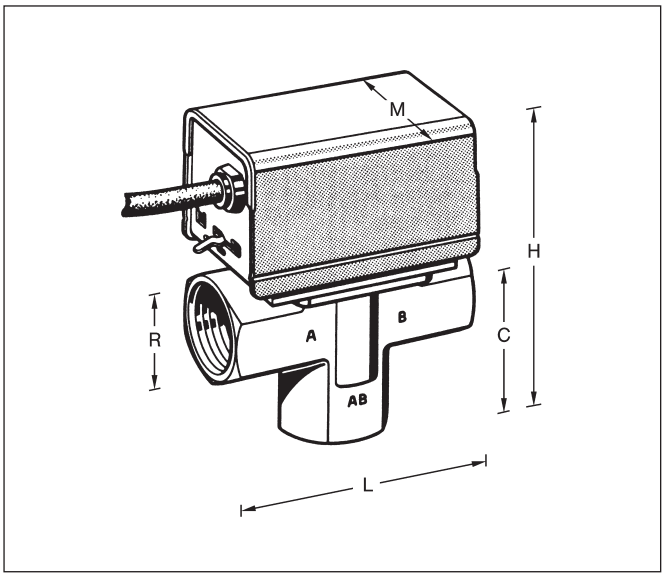

Maßtabelle

Art	Durchgangs-ventil	Dreiwege-ventil
R	1/2“, 3/4“, 1“	1/2“, 3/4“, 1“
L	96	96
C	22	46
H	102	128

Alle Maße in mm

Anlageschema

Abb. 1 mit Durchgangsventil V4043...

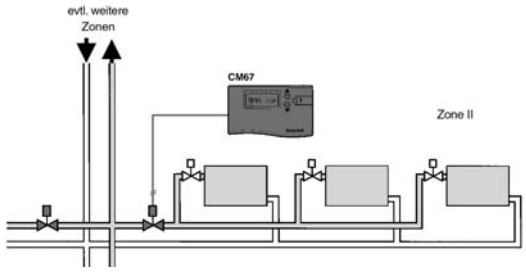

Abb. 1 mit Dreiwegeventil V4044...

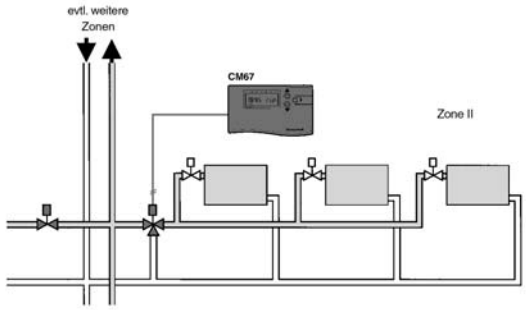

Montage

Bei der Montage der Zonenventile ist unbedingt auf die Durchflußrichtung zu achten:

Durchgangsventil



Dreiwege-Verteilventil



(ständig geöffnet)

Hinweis

Die Markierungen A, B und AB befinden sich am Ventilkörper. Der Stellmotor ist vor Tropfwasser zu schützen, deshalb sollte das Ventil mit oben angeordnetem Antrieb montiert werden. Durch zwei hintereinander angeordnete O-Ringe ergibt sich eine sehr gute Langzeit-Spindeldichtung. Im Falle einer Undichtheit muss das komplette Ventil getauscht werden, da ein O-Ringwechsel nicht möglich ist.

Stellhebel auto / manuell

Die Stellung **„manuell“** wird verwendet, um die Anlage zu füllen, zu entlüften bzw. zu entleeren oder als Sicherheitsstellung bei Spannungsausfall. In der Stellung **„manuell“** befindet sich das Ventil in Mittelstellung. Dadurch wird eine gleichmäßige Strömung des Mediums zu beiden Auslassanschlüssen A und B hergestellt. Beim Einschalten des Ventils stellt der Antrieb den Schalthebel auf Stellung **„auto“** zurück.

Elektrischer Anschluss

Dreiwegeventil:

Phase auf braun: A öffnet
ohne Spannung: B öffnet

Durchgangsventil:

Stromlos geschlossen (Tor A geschlossen)

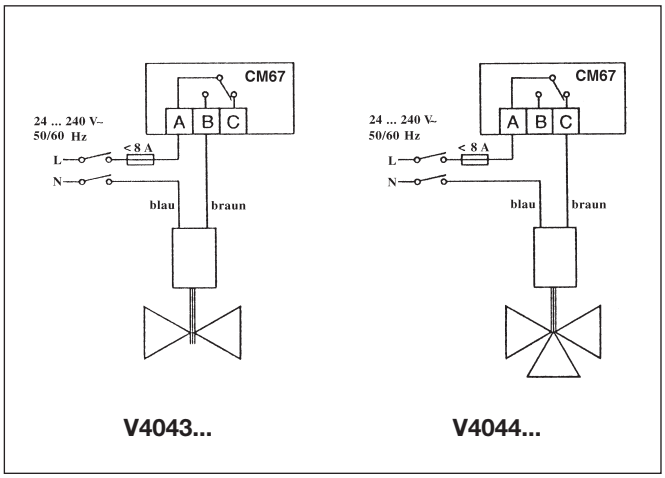

V4043... **V4044...**

Honeywell GmbH
Haustechnik
Böblinger Straße 17
D-71101 Schönaich
Telefon (49) 7031 63701
Telefax (49) 7031 637493
www.honeywell.de/haustechnik

Hergestellt im Auftrag von Environmental and Combustion Controls Division of Honeywell Technologies Sàrl, Ecublens, Route du Bois 37, Switzerland durch die autorisierte Vertretung Honeywell GmbH

GE0H-0183GE51 R0906
Änderungen vorbehalten
© 2005 Honeywell GmbH

Honeywell