Tiefbrunnenpumpen

Beregnungspaket TM 31

Komplettset

Ausführung:

- Komplettpaket zum automatischem Ein- und Ausschalten der Tiefbrunnenpumpe und zusätzlichem Trockenlaufschutz
- ölgefüllter Asynchronmotor im Edelstahlgehäuse mit Thermokontakt
- Mantelstromkühlung für Dauerbetrieb liegend / aufgetaucht
- Wellenabdichtung mit hochwertiger Gleitringdichtung
- Lagerschilder aus Messing
- Pumpengehäuse und Motorwelle aus Edelstahl
- moderne, leistungsfähige Pumpenhydraulik mit Lauf- und Leiträdern aus verschleißfesten Kunststoffen



Einsatzgebiete:

- Wasserförderung aus tiefen Brunnen sowie Regenwasserzisternen
- Hauswasserversorgung, Gartenbewässerung
- Landwirtschaft

Produktvorteile:

- kompletter Lieferumfang für Automatikbetrieb
- Trockenlaufschutz für zusätzlichen Schutz der Pumpe im Lieferumfang enthalten
- Mantelstromkühlung für Dauerbetrieb liegend / aufgetaucht

Lieferumfang:

- Tiefbrunnenpumpe TM mit 20 m Kabel und mit im Schuko-Stecker integriertem Kondensator, Netzschalter sowie Motorschutz
- elektronischer Druckschalter mit Trockenlaufschutz
- 10 m Edelstahlseil mit 4 Seilklemmen (Ausführung mit schwimmender Entnahme: 4 m Kunststoffseil und Pumpenauflagerung)
- Rückschlagventil

Technische Daten:

Art.-Nr.	U [V]	P_1 [W]	P_2 [W]	In [A]	n [min-1]	Qmax [m^3/h]	Hmax [m]	DA	Gewicht [kg]
11963	230	860	460	3,8	2800	3,1	57,0	1" AG	15

Kennlinie:

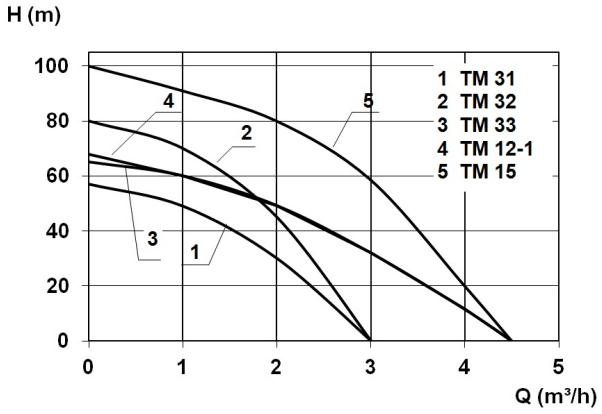

Zehnder Pumpen GmbH · Zwönitzer Str. 19 · 08344 Grünhain-Beierfeld · Telefon: +49 37 74 / 52 - 100 · Telefax: +49 37 74 / 52 - 150 · e-mail: info@zehnder-pumpen.de

Einbauzeichnung:

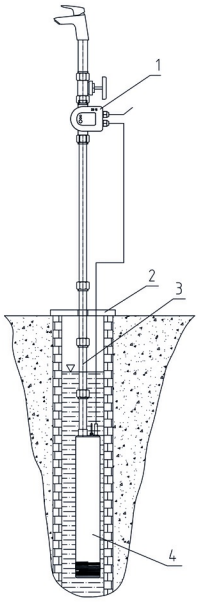

1 Druckschalter
2 Brunnekopf
3 Druckrohrleitung
4 Pumpe

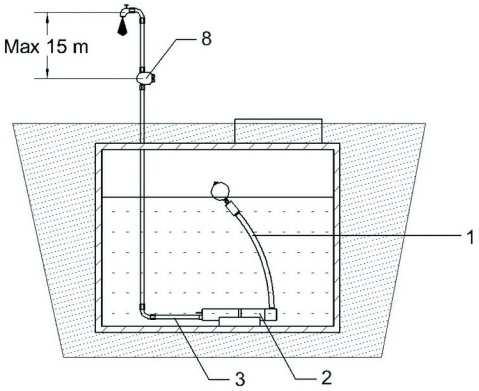

1 schwimmende Entnahme
2 Pumpe mit Auflagerung
3 Druckrohrleitung
8 Druckschalter mit Trockenlaufschutz