Art. 5469 / DN 32
Art. 5470 / DN 40
Art. 5471 / DN 50

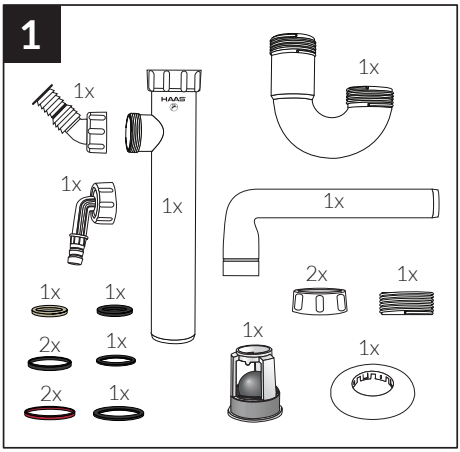

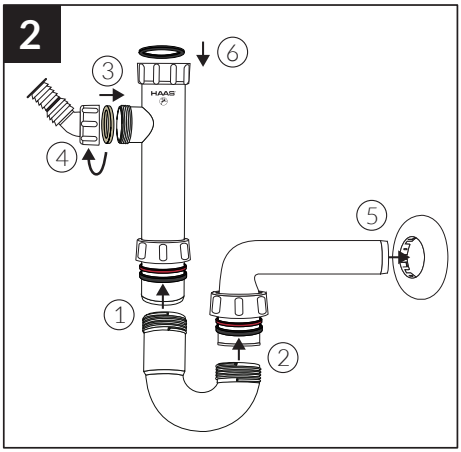

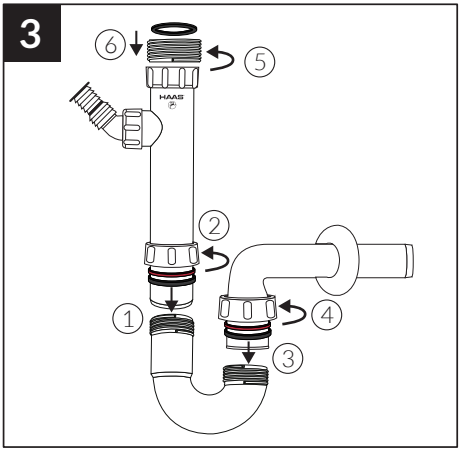

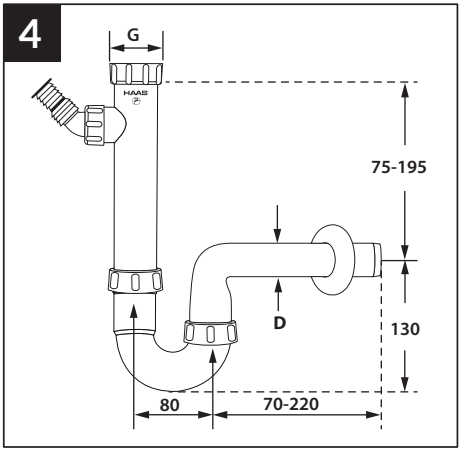

G = 1 ¼“ oder 1 ½“

Art.-Nr.: 760258

1

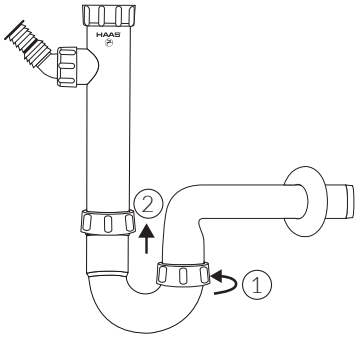

2

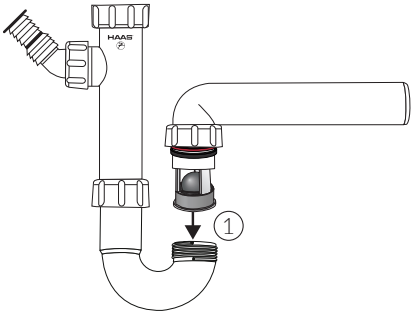

3



4

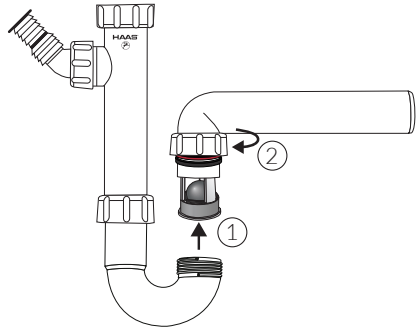

ACHTUNG: BITTE ALLE 5 JAHRE DIE KUGEL (#5487) AUSTAUSCHEN!