Art. 5485 / DN 40/50/56

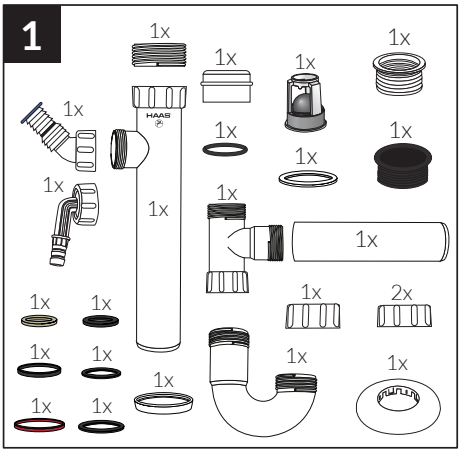
1
1x
1x
1x

1

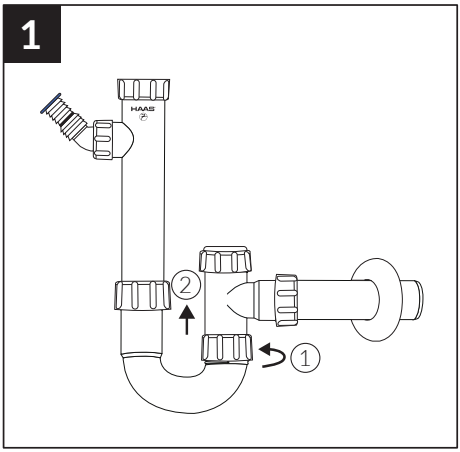

2

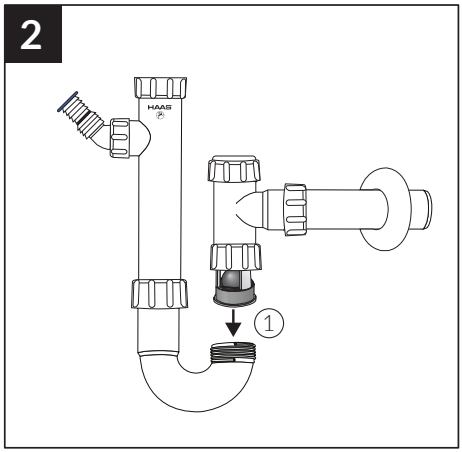

3

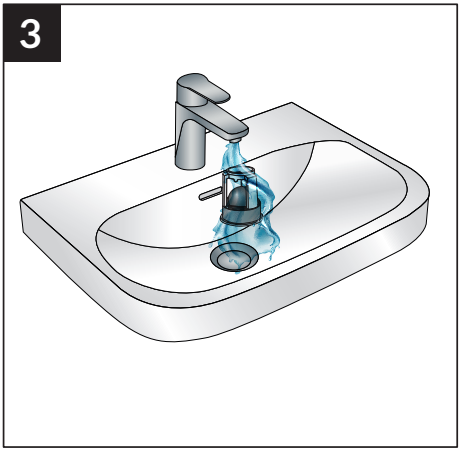

4

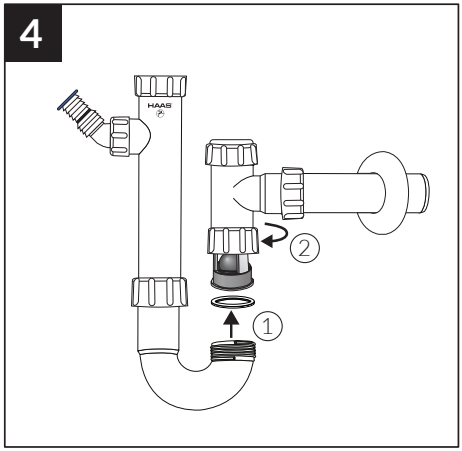

ACHTUNG: BITTE ALLE 5 JAHRE DIE KUGEL (#5487) AUSTAUSCHEN!