Art. 2064

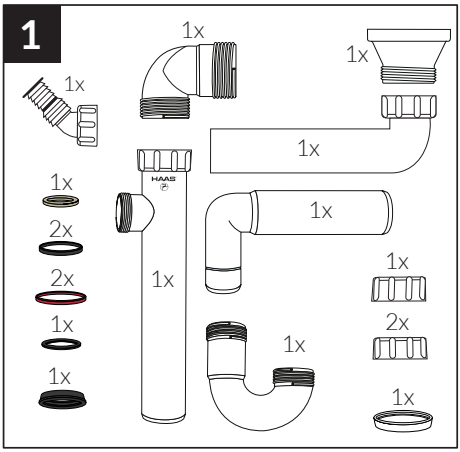

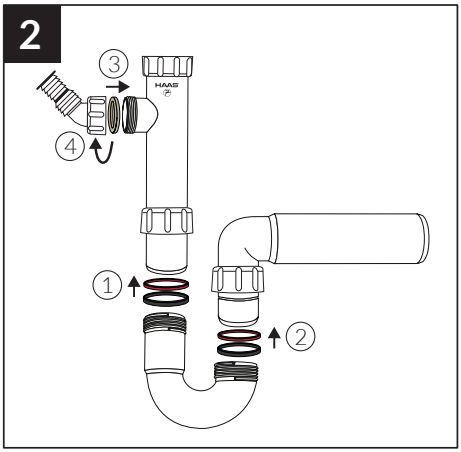

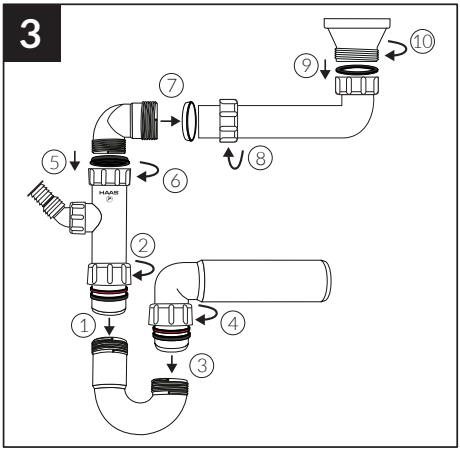

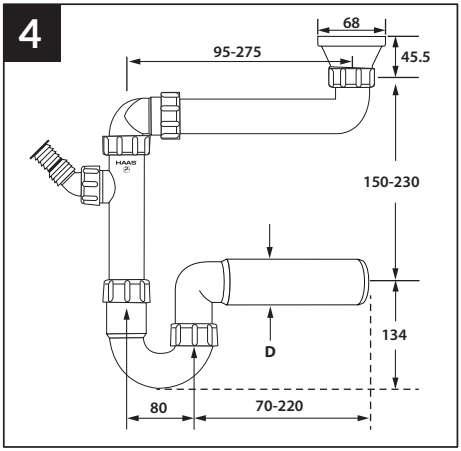

D = 68 mm,
passend für IKEA®-Spülen