Artikelnummer: 03 999 03 99

Frostsichere Außenwandarmatur POLAR II



Komplettarmatur zur nachträglichen Montage. Frostsicherer Ventilsitz 200 mm von Vorderkante Fassade. Automatische Zwangsbelüftung des Innenrohrs bei jedem Schließvorgang.

Lieferumfang

- Frostsichere Außenwandarmatur
  - Wanddurchführung mit integriertem Ventilsitz
  - Armaturengehäuse mit Steckschlüssel-Oberteil und Betätigungsgriff COMFORT
  - Rückflussverhinderer RV
  - Rohrbelüfter RB
  - Lange Ventilspindel
- Steckadapter
- Isolierschlauch
- Montagestopfen
- Ablänglehren
- Verdrehsichere Wandrosette mit Innengewinde für Außenwand
- Befestigungsmaterial

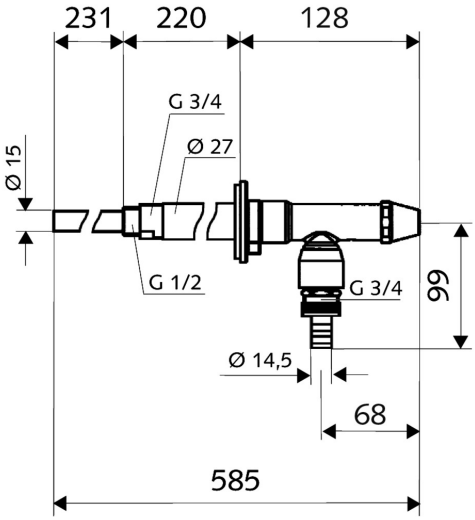

Technische Daten

- Max. Betriebstemperatur: 25 °C
- Werkstoff: Messing konform TrinkwV
- Oberfläche: mattchrom
- Bohrungsdurchmesser: 38 mm
- Anschluss: DN 15 G 1/2 AG
- Abgang: Schlauchverschraubung Ø 14,5 mm (DN 20 G 3/4 AG)
- Sicherungseinrichtung gemäß EN 1717: HD

Lieferdaten

- Gewicht: 1,55 kg/Stück
- Verpackungseinheit: 8

Empfohlene zugehörige Artikel

Zum Schutz vor unbefugter Wasserentnahme

COMFORT-Griff SECUR Best.-Nr.: 48 110 06 99