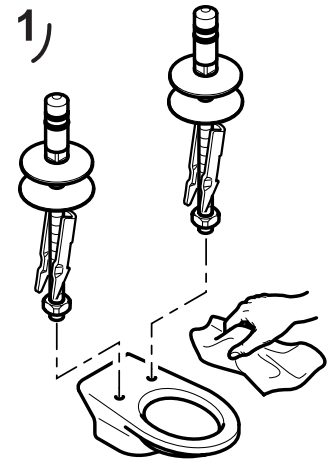

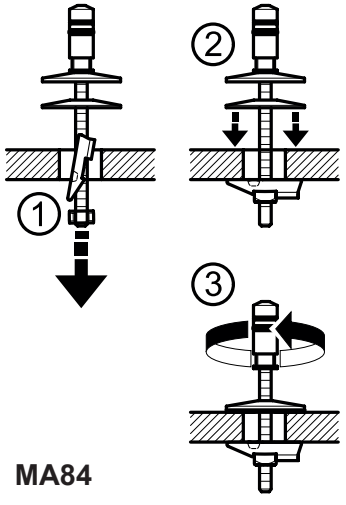

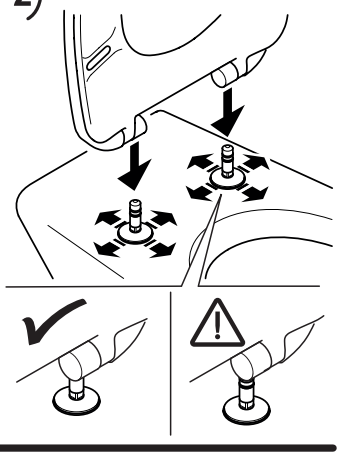

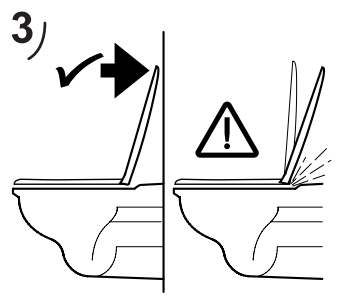

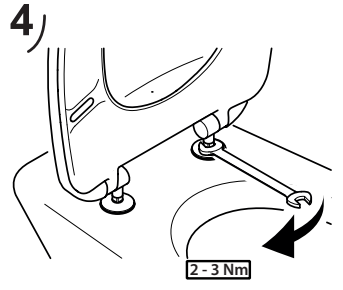

MA84